Rev	군번 GROUP.NO				품번 ITEM	품 명 DESCRIPTION	사 양 SPEC.	재 질 MATERIAL	중량 WEIGHT	도 면 번 호 DWG NO.	표 면 처 리 S/TREATMENT
				G01							
				1	1	WIRE	100G0111-0.5-0,RAYCHEM				
				2	2	FERRULE SLEEVE	AWG20				

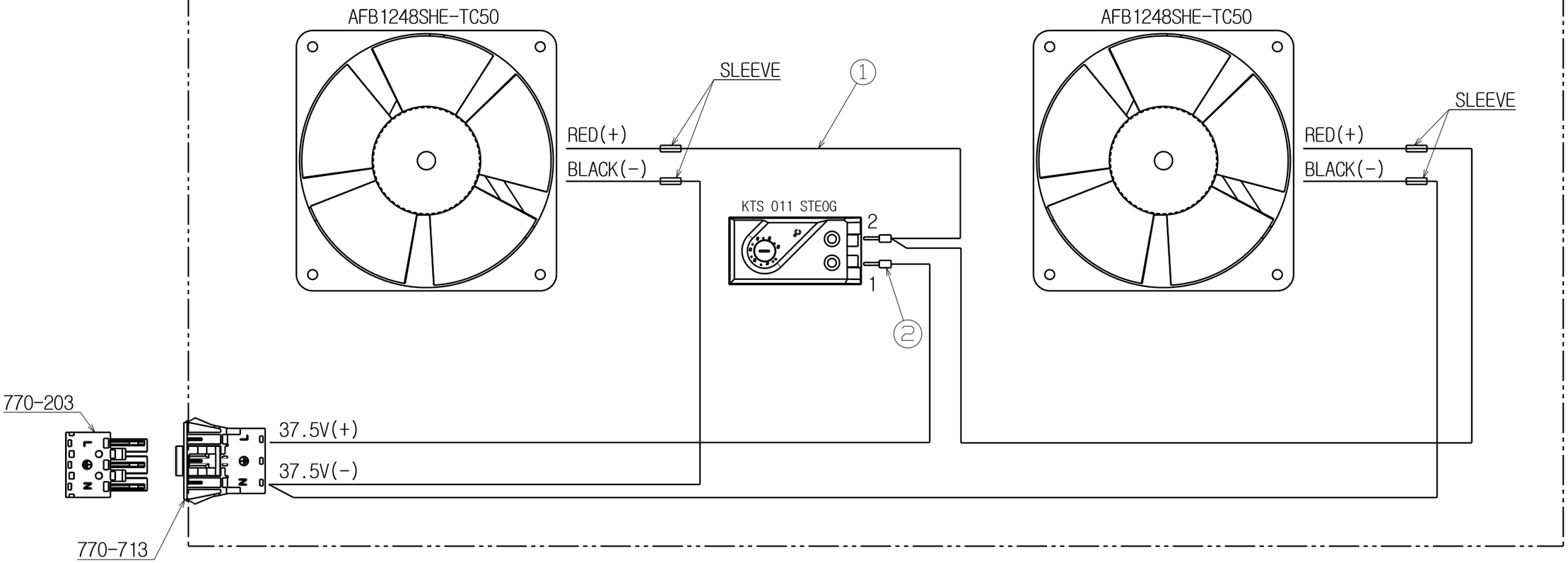

개정 CHANGE

설계MEMO

DIM. IN (mm)

척도 SCALE N / S

공차 적용기준 : WMS C 40201

WOOJIN Industrial Systems Co., Ltd.

작성일 DATE	2017.07.13	승인 APPROVED	J.Y.LEE
작성 DRAWN	G.BANG		
설계 DESIGNED	-		
검토 CHECKED	-		

DENVER

WIRING DIAGRAM

R1D014257 -